Mobi House™
tiny home big living
Hungary

PÓTKOCSIK MOBILHÁZAKHOZ

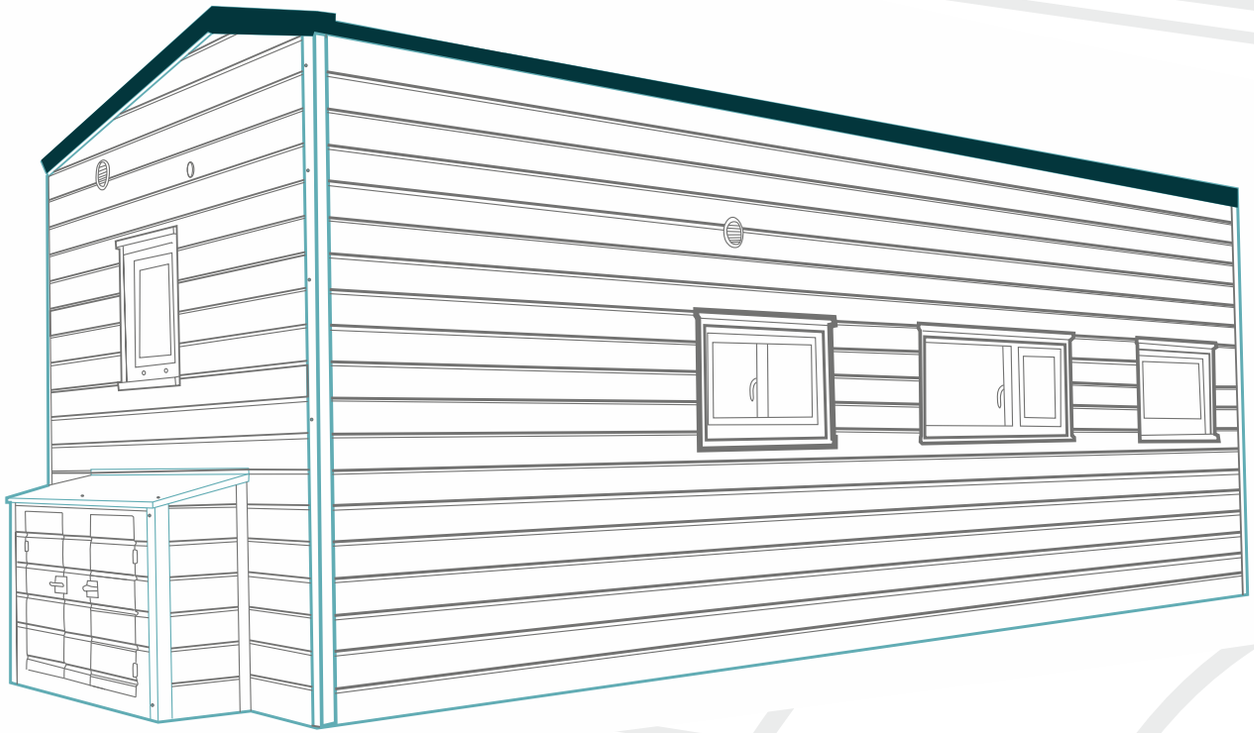

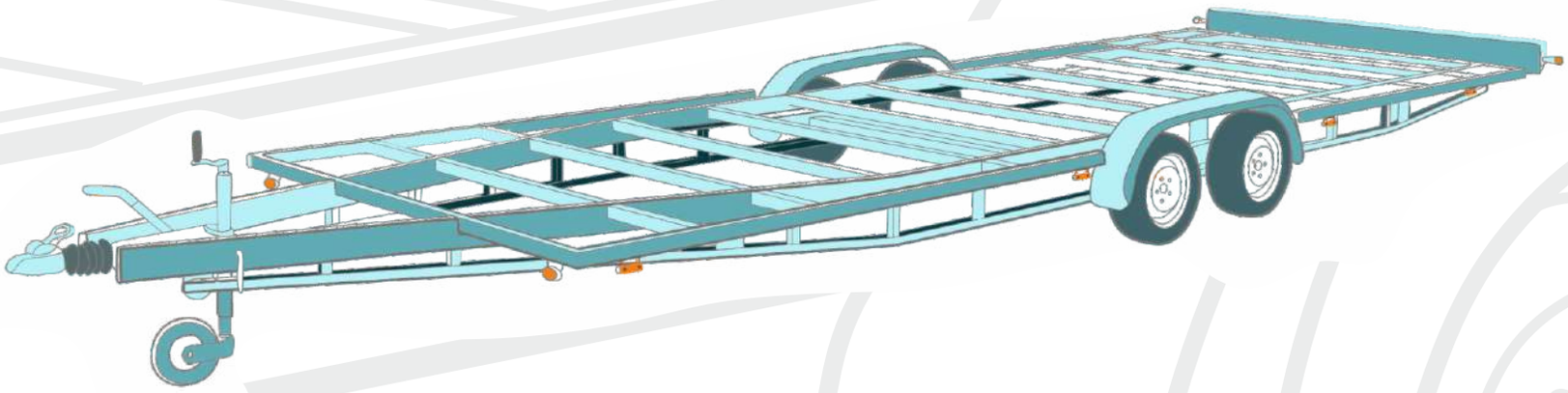

Mobi House™
tiny home big living
Hungary

HIVATALOS MOBI HÁZ PÓTKOCSI GYÁRTÓ

Kedves Ügyfeleink! Szeretnénk tájékoztatni titeket, hogy a Mobi House a hivatalos apróház pótkocsi gyártó.

Valamennyi projektünket a legmagasabb színvonalú **KNOTT** alkatrészekre épített Mobi House platform használatával alkotjuk meg.

Szeretnénk megosztani veletek tapasztalatainkat, valamint segíteni a „csináld magad" barkácsolóknak és gyártóknak, hogy a piacon elérhető legjobb, karosszéria alatti pótkocsival rendelkezzenek. Arra bátorítunk titeket, hogy dolgozzatok velünk!!!

A Mobi House pótkocsi teljes közúti engedélyeztetése lehetővé teszi annak használatát Európa teljes területén.

A platform lengyelországi regisztrációjához a gyártó által angol nyelven kiállított megfelelőségi tanúsítvány (C.O.C.), valamint szintén a gyártótól beszerezhető „A járműre vonatkozó adatokról és információkról szóló nyilatkozat" szükséges.

A MOBI HOUSE MÁRKA

Napjainkban a Mobi House a vezető apróház gyártó cég Lengyelországban, mely számos európai országba exportálja termékeit.

Miután évekig foglalkoztak mini otthonok kerekekre történő építésével és ez alatt az idő alatt tapasztalatra tettek szert, a Mobi House hivatalosan is a professzionális karosszéria alatti alvázak gyártója lett!

A pótkocsikat olyan emberek tervezik, akik nap mint nap építenek mobil otthonokat és mindent megtesznek annak érdekében, hogy azok a lehető legalkalmasabbak legyenek az egyszerűség, a biztonság, és az összeszerelés gyorsasága szempontjából. A platformok a nagy szilárdságú szerkezetekre vonatkozó európai szabványoknak megfelelően készülnek, melyek szükségesek ahhoz, hogy a kis házakat biztonságosan lehessen csatlakoztatni és szilárd alappal rendelkezzenek.

A világítóberendezések vezetékei speciális rudakra vannak rögzítve, így könnyen hozzáférhetőek meghibásodás vagy változtatások esetén.

Elektromos rendszer

Ajánlatunk alapját a Knott szerkezeti részegységek képezik. A legmagasabb minőségű vonógömbös csatlakozókkal rendelkezünk, melyek vonógömb-nyomásparaméterei **150-től 350 kg-ig terjednek**.

Vonóhorog

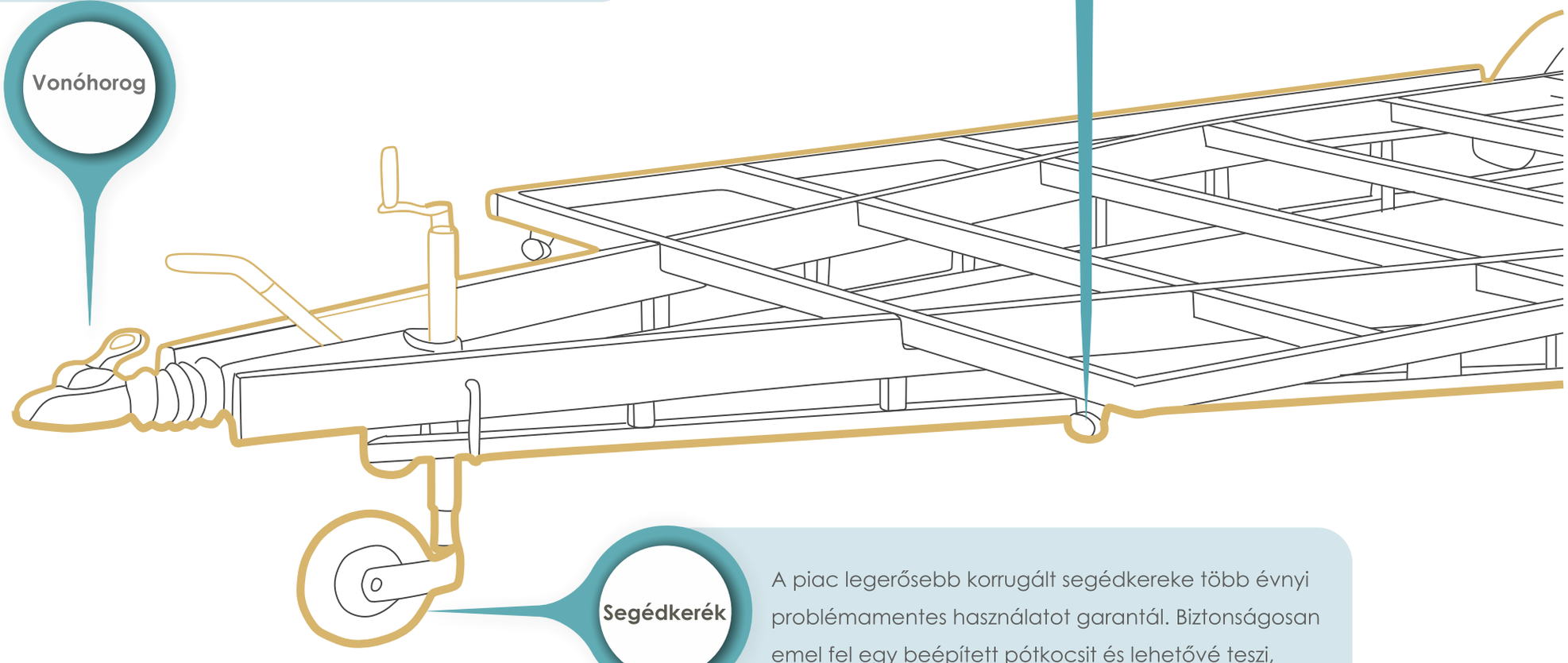

Segédkerék

A piac legerősebb korrugált segédkereke több évnyi problémamentes használatot garantál. Biztonságosan emel fel egy beépített pótkocsit és lehetővé teszi, hogy különböző magasságú vonóhorgokhoz rögzítsük.

Élettartam

A tűzihorganyzott alváz és az összes karosszéria alkatrész maximálisan megbízható védelmet biztosít korrózió ellen.

Ez a megoldás a világítás pozíciója számára két magasságot tesz lehetővé, pótkocsiként és járműként, és lehetővé teszi számodra, hogy a ház telepítési területét megnöveld akár 120 cm-rel.

Mozgatható hátsó fénysor

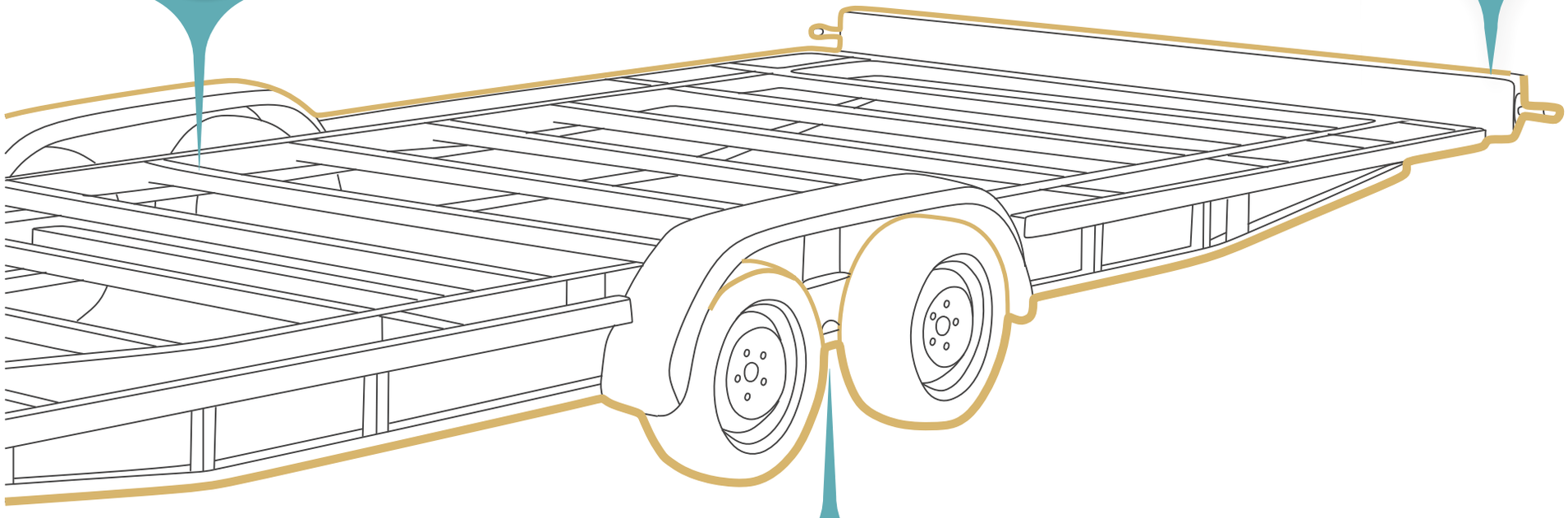

Mozgatható tengelymodul

A mozgatható támasztékkal és U-alakú rögzítő fülekkel a tengelyeket tetszés szerint állíthatjuk, hogy azok megfelelő nyomást helyezzenek a vonógömbökre és az egyes tengelyekre, amikor a ház beépítésre került.

AJÁNLATUNK

Az alapszintű ajánlatunk tartalmazza a legnépszerűbb apróház alvázat alacsony padlóval és oldalsó lökhárítókkal **(TH modell)**, valamint alsó kerekekkel, vagy egy kicsivel magasabb, de lapos padlós kivitelt telepítéshez **(THP modell)**.
Mi vagyunk az egyetlen cég Európában, akik moduláris, leszerelhető **LIFT&GO** alvázat terveznek **(THM modell)**, mellyel törvényesen szállíthatunk apróházakat és kezelhetjük azokat rakományként szállításra alkalmas speciális pótkocsin.

Valamennyi kínált pótkocsi két- és háromtengelyes kivitelben és különböző méretekben kapható.

Annak ellenére, hogy ilyen széles termékkínálattal rendelkezünk, nyitottak vagyunk egyéni projektek kivitelezésére is az ügyfelek igényei szerint.

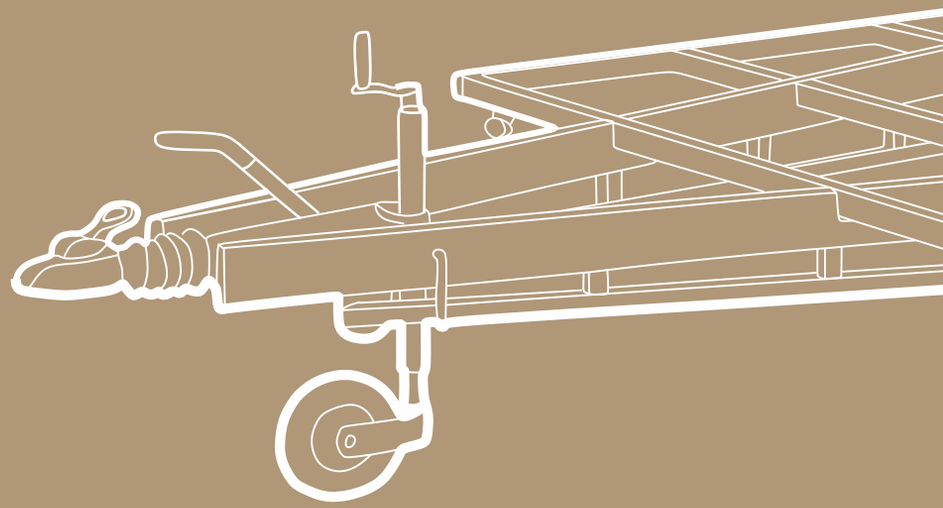

HASZNÁLAT

Csakis rajtad áll, milyen módon szeretnéd használni a Mobi House karosszériát és a dedikált apróházat.

A Mobi House karosszéria az alábbi célokra használható:

- **fejlesztés:** éves lakáscélú, kereskedelmi és szolgáltatási, valamint gasztronómiai célokra.
- **szállítás:** áruk, specializált gépek vagy berendezések esetén.

Lépj velünk kapcsolatba és segítünk kiválasztani a célodnak legalkalmasabb karosszériát.

TH model

THP model

THM model

ALVÁZAK TÍPUSAI

Ajánlatunkban az alábbi alvázakat különböztetjük meg:

Standard változat

ahol a tengelyek, vonórúd és fénysor fix módon rögzítettek a fő alvázhoz,
a TH és THP modellek alapméretei az alábbiak: **5.4 m, 6.0 m, 6.6 m, 7.2 m, 7.8 m, 8.4m**

Moduláris változat. Leszerelhető LIFT&GO, THM modell

Kéttengelyes változatban és az alábbi méretekben kaphatóak: **5.4 m, 6.0 m, 6.6 m.**
A pótkocsik standard alváza gyártók részére lett tervezve annak érdekében, hogy teljes járműengedélyt szerezhessenek a kocsik számára az alvázon végzett változtatások nélkül.
A moduláris LIFT&GO karosszéria ugyanakkor egy olyan megoldás, amelyben a karosszéria az apróházat az alvázzal együtt rakományként szállítja. Ennek köszönhetően ügyfeleink minden gond nélkül tudják szállítani apróházaikat Európa útjain és nem szükséges ellenőrzéseket végeztetniük az egész házon.

Egy másik fontos előny a több ház birtoklásának lehetősége anélkül, hogy minden egyes karosszéria-design-t meg kellene vásárolni. Ez megspórolja minden engedélyeztetett karosszéria költségét, illetve az ellenőrzések és biztosítások költségét.
Természetesen egy szett leszerelhető karosszéria vásárlása esetén az kompatibilis lesz a többi ugyanolyan méretű alvázzal, így különféle házakat tudunk azokra rászerelni és bármikor szállítani.

ALAP HOSSZÚSÁGOK

TH

5,4 m, 6,0 m, 6,6 m, 7,2 m, 7,8 m, 8,4 m

THP

5,4 m, 6,0 m, 6,6 m, 7,2 m, 7,8 m, 8,4 m

THM

5,4 m, 6,0 m, 6,6 m

A visszahúzható fénysorral a teljes telepítési terület akár 1,2 m - rel is növelhető.

Szállítás

Az ügyfelek saját maguk is átvehetik a pótkocsikat a Mobi House regisztrált székhelyén, a számos európai országban megtalálható kereskedőknél, vagy megadott címre tudják azokat szállíttatni. Ennek hozzávetőleges költsége 0,5-0,7 EUR per 1 km (az ár a szállítási címtől és az egyszerre szállítandó pótkocsik számától függ).

Mobi House™
tiny home big living
Hungary

LIFT &GO
SYSTEM

AZ ÉRDEMEKEN ALAPULÓ INNOVÁCIÓ

A **LIFT & GO** pótkocsi az egyetlen moduláris, leszerelhető pótkocsi-megoldás Európában, mely az apróház rakományként történő törvényes mozgatására és szállítására használható.

Miért a lecsatlakoztatható forma?
Nem számít, hány beépített miniházzal ellátott alvázzal rendelkezel, mindegyik kompatibilis lesz az apróházaddal.
Ennek a megoldásnak az az előnye, hogy a pótkocsi lapos szerelési felülettel és alacsony profilú kialakítással rendelkezik.

Annak lehetősége, hogy a kis házat le tudod szerelni a pótkocsiról megszabadít attól a stressztől, amit az éves karbantartás egyébként jelentene, illetve lehetővé teszi, hogy a pótkocsit egyéb célokra használd.
A hozzád legközelebbi szervizponton elvégzett rendszeres karbantartások segítenek a pótkocsit kitűnő állapotban tartani.
Nézd meg videónkat a YouTube csatornánkon arról, hogy kézi emelők segítségével milyen könnyen szétszerelhető a pótkocsi két része.

A pótkocsi két részből áll:

1

Halogénezett futómű

vázszerkezet szerkezeti acéllal, tengelyekkel, vonórúddal, fénysorral és rendszámtábla-tartóval.

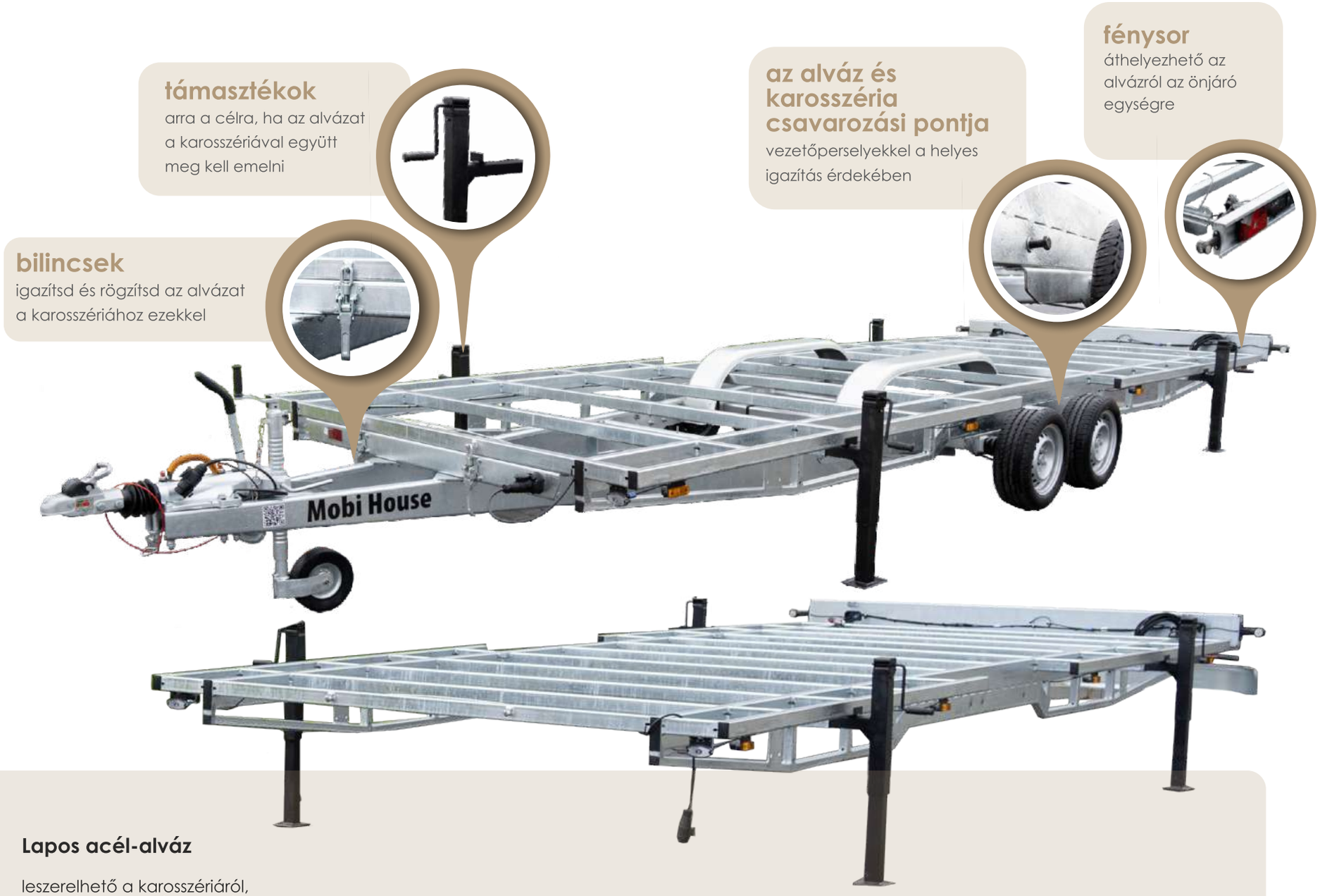

támasztékok
arra a célra, ha az alvázat a karosszériával együtt meg kell emelni

bilincsek
igazítsd és rögzítsd az alvázat a karosszériához ezekkel

az alváz és karosszéria csavarozási pontja
vezetőperselyekkel a helyes igazítás érdekében

fénysor
áthelyezhető az alvázról az önjáró egységre

2

Lapos acél-alváz

leszerelhető a karosszériáról, a kis házad alapjául szolgál.

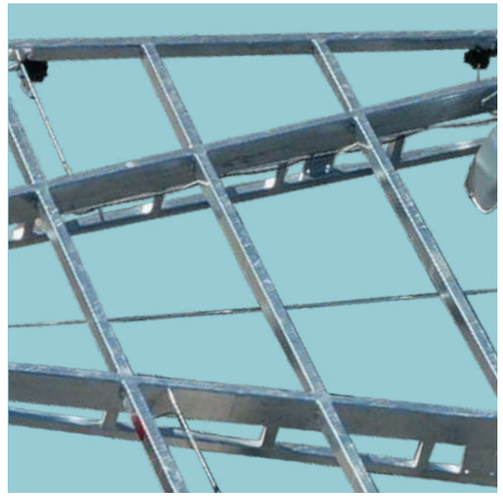

Az alvázra szerelt valamennyi profil ki van fúrva, amely megakadályozza a víz felgyülemlését belül, továbbá lehetővé teszi, hogy a cink belülre folyjon, ennél fogva a korrózió elleni védelem határozottan a lehető legnagyobb. Valamennyi kínált alváz tűzihorganyzott a profilok belsején és külsején egyaránt.ed both outside and inside the profiles.

A kínált karosszérián használt Knott segédkerék korrugált, mely sokkal stabilabbá és biztonságosabbá teszi azt a bilincsben. A segédkerék váza teljesen tűzihorganyzott, amely sokkal ellenállóbbá teszi az időjárási körülményekkel és korrózióval szemben. A korrugált csővel ellátott Tk48 kerék maximális statikus terhelése 200kg.

A segédkerék rögzítése a Knott KFG35-D ráfutófékének burkolatában a legerősebb megoldás a piacon.

Állítható tartó oldalsó konzolokkal

Külsőleg felszerelt elektromos rendszer egy további tartón. Ez megkönnyíti a javítások elvégzését vészhelyzet esetén.

KNOTT ALKATRÉSZEK – A LEGMAGASABB MINŐSÉG A PIACON

KNOTT

A sárvédő konzol a tengelytől függetlenül mozgatható – szabadon választható sárvédőkkel.

A tengelyek állíthatóak annak érdekében, hogy azok a karosszéria tömegközéppontjában legyenek. Továbbá, egy keresztrúd lehetővé teszi a lengéscsillapító felszerelését az alvázra.

A karosszériának és a pótkocsinak stabil alapra van szüksége. Az általunk kínált dedikált megerősített támasztékok a teljes szerkezet biztonságos és könnyű szintezését biztosítják.

A lámpakonzol kihúzható, vagy teljesen eltávolítható – a telepítési igények és design szerint.

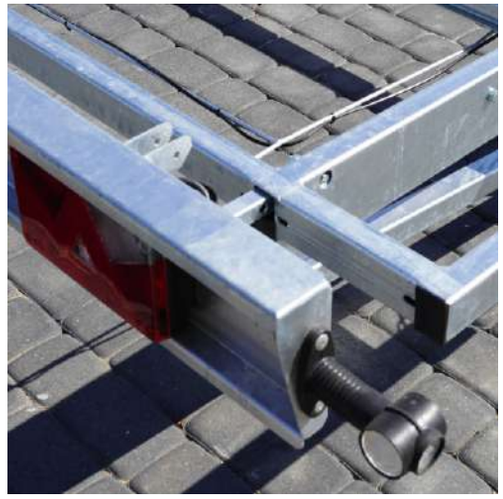

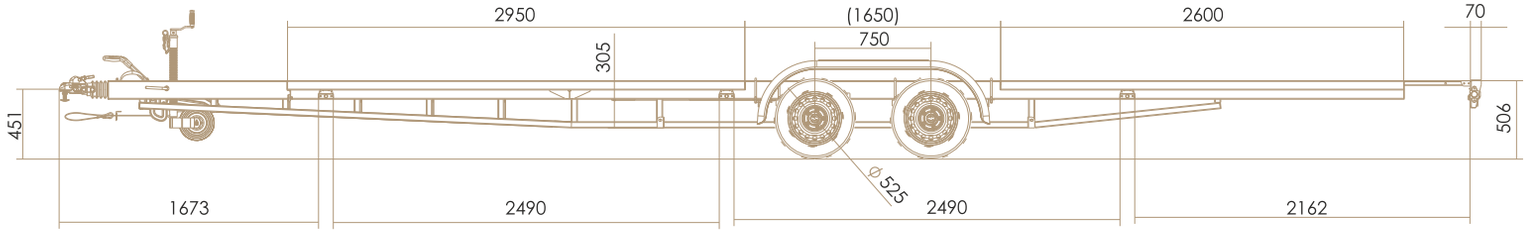

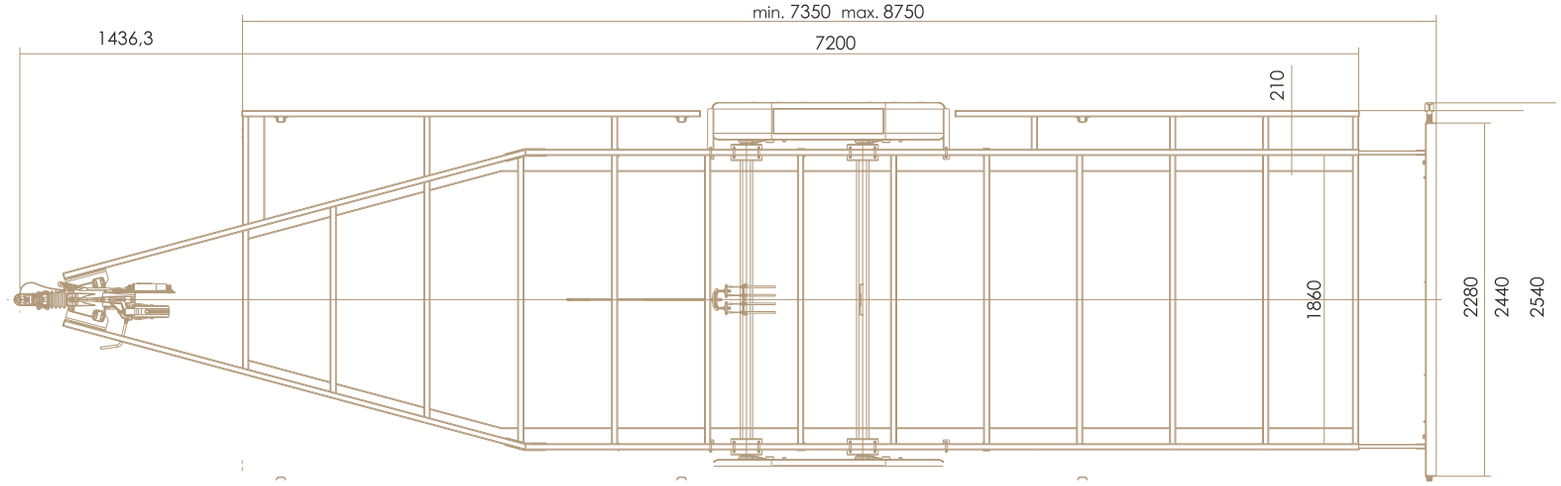

MODEL	TEHERBÍRÁS	HOSSZÚSÁG	SZÉLESSÉG
TH 540	3500	2920	540
TH 600	3500	2890	600
TH 660	3500	2870	660
TH 720	3500	2850	720
TH 780	3500	2820	780
TH 840	3500	2800	840

DMC: 3500 kg
TENGELYEK 2xVGB18
RÁFUTÓFÉKEK: KFG35-L
ALVÁZ: Tűzihorganyzott

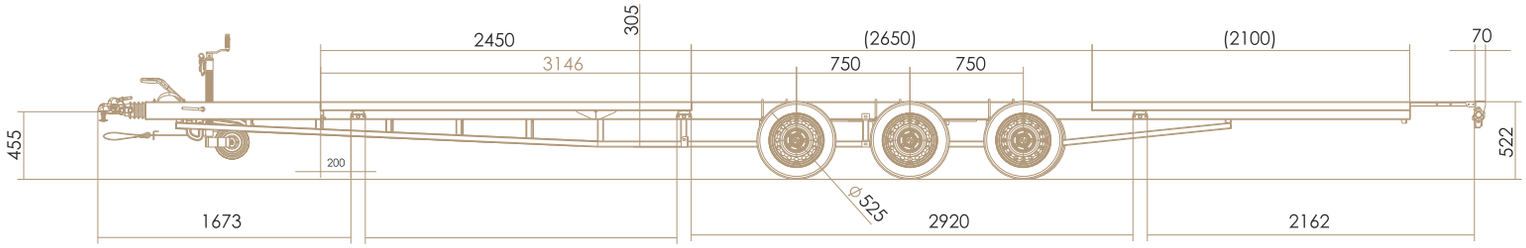

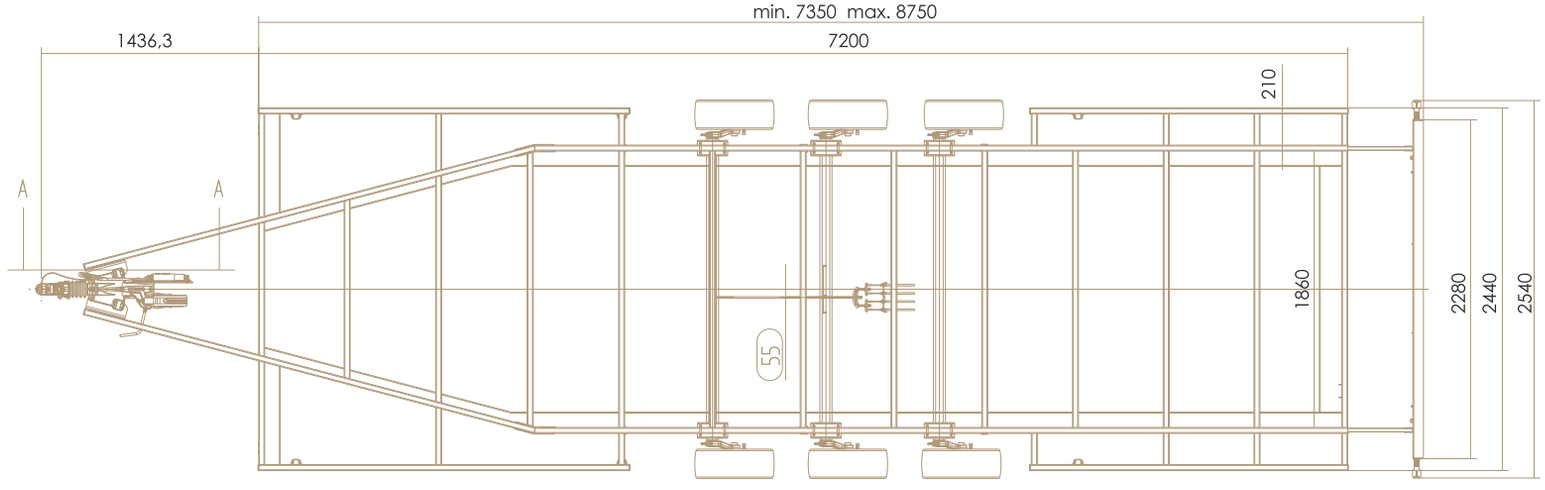

MODEL	TEHERBÍRÁS	HOSSZÚSÁG	SZÉLESSÉG
THP 540	3500	2920	540
THP 600	3500	2890	600
THP 660	3500	2880	660
THP 720	3500	2840	720
THP 780	3500	2770	780
THP 840	3500	2800	840

DMC: 3500 kg
TENGELYEK 3 xVGB18
RÁFUTÓFÉKEK: KFG35-L
ALVÁZ: Tűzihorganyzott

ALACSONY PADLÓS PÓTKOCSIK

MODEL		HOSSZÚSÁG [CM]	PLATFORM MÉRETEI [CM]	MAGASSÁG [CM]	HASZNOS TEHER [KG]
TH540 3500 KG	2 X AS 1800 KG	710	524x244	51	2920
TH600 3500 KG		770	602x244		2890
TH660 3500 KG		830	662x244		2870
TH720 3500 KG		890	720x244		2850
TH780 3500 KG		950	780x244		2820
TH840 3500 KG		1010	840x244		2800
TH720 3500 KG	3 X AS 1350 KG	890	720x244		2800
TH780 3500 KG		950	780x244		2780
TH840 3500 KG		1010	840x244		2760
TH720 3500 KG	3 X AS 1800 KG	890	720x244		2720
TH780 3500 KG		950	780x244		2680
TH840 3500 KG		1010	840x244		2670

ALACSONY PADLÓS PÓTKOCSIK

MODEL		HOSSZÚSÁG [CM]	PLATFORM MÉRETEI [CM]	MAGASSÁG [CM]	HASZNOS TEHER [KG]
THP540 3500 KG	2 X AS 1800 KG	710	524x244	62	2920
THP600 3500 KG		770	602x244		2890
THP660 3500 KG		830	662x244		2880
THP720 3500 KG		890	720x244		2840
THP780 3500 KG		950	780x244		2810
THP840 3500 KG		1010	840x244		2800
THP720 3500 KG	3 X AS 1350 KG	890	720x244		2800
THP780 3500 KG		950	780x244		2770
THP840 3500 KG		1010	840x244		2750
THP720 3500 KG	3 X AS 1800 KG	890	720x244		2710
THP780 3500 KG		950	780x244		2680
THP840 3500 KG		1010	840x244		2670

LIFT&GO MODULÁRIS PÓTKOCSI

MODEL		HOSSZÚSÁG [CM]	PLATFORM MÉRETEI [CM]	MAGASSÁG [CM]	HASZNOS TEHER [KG]
4 DARAB EMELŐTÁMASZTÉK					
THM540 3500 KG KAROSSZÉRIA	2 X AS 1800 KG	710	542X244	62	2790
THM600 3500 KG KAROSSZÉRIA	2 X AS 1800 KG	770	602X244	62	2760
THM660 3500 KG KAROSSZÉRIA	2 X AS 1800 KG	830	662X244	62	2740

KIEGÉSZÍTŐK

SPECIFIKÁCIÓK
PÓTKERÉK 185/R14 900 KG – 6,2 Bar
PÓTKERÉK 195/50R13 900 KG – 6,2 Bar
PÓTKERÉK TARTÓ CSAVAROKKAL
SZÜRKE ALUMÍNIUM FELNIK 185/ R14 900 KG – 6,2 Bar
FEKETE ALUMÍNIUM FELNIK 185/ R14 900 KG – 6,2 Bar
SZÜRKE ALUMÍNIUM FELNIK 195/ R13 900 KG – 6,2 Bar
2 DB KERÉKÉK
4 DB SZINTEZŐ TÁMASZTÉK
MEGFELELŐSÉGI TANÚSÍTVÁNY (C.O.C.) – A PÓTKOCSIK REGISZTRÁCIÓJÁHOZ SZÜKSÉGES

FELELŐSSÉGRE VONÁS / JOGSZERŰSÉG / MEGBÍZHATÓSÁG

A karosszéria kínálatunk létrehozásakor törekedtünk a karosszériák átfogó kínálatát megteremteni annak biztosítása érdekében, hogy valamennyi felhasználás és választás jogszerű, törvényes legyen és ne tegyük ki ügyfeleinket felelősség kockázatának.

Minden tanúsítvány, jóváhagyás és megoldás jogszerű és alkalmazható minden európai országban.
Ez alatt a műszaki vizsga és a karosszéria regisztrációjának lehetőségét értjük egész Európában.

Rajtad áll, hogy a standard karosszéria teljes járműengedélyeztetésre alkalmas kétféle változata közül választasz, vagy a LIFT&GO moduláris karosszériát a házak rakományként történő jogszerű szállításához. Teljes biztonságot és támogatást kínálunk számodra a tanácsadás során.

BÍZZ A MOBI HOUSE-BAN ÉS ÉLVEZD VÁLLALKOZÁSOD FEJLŐDÉSÉT.

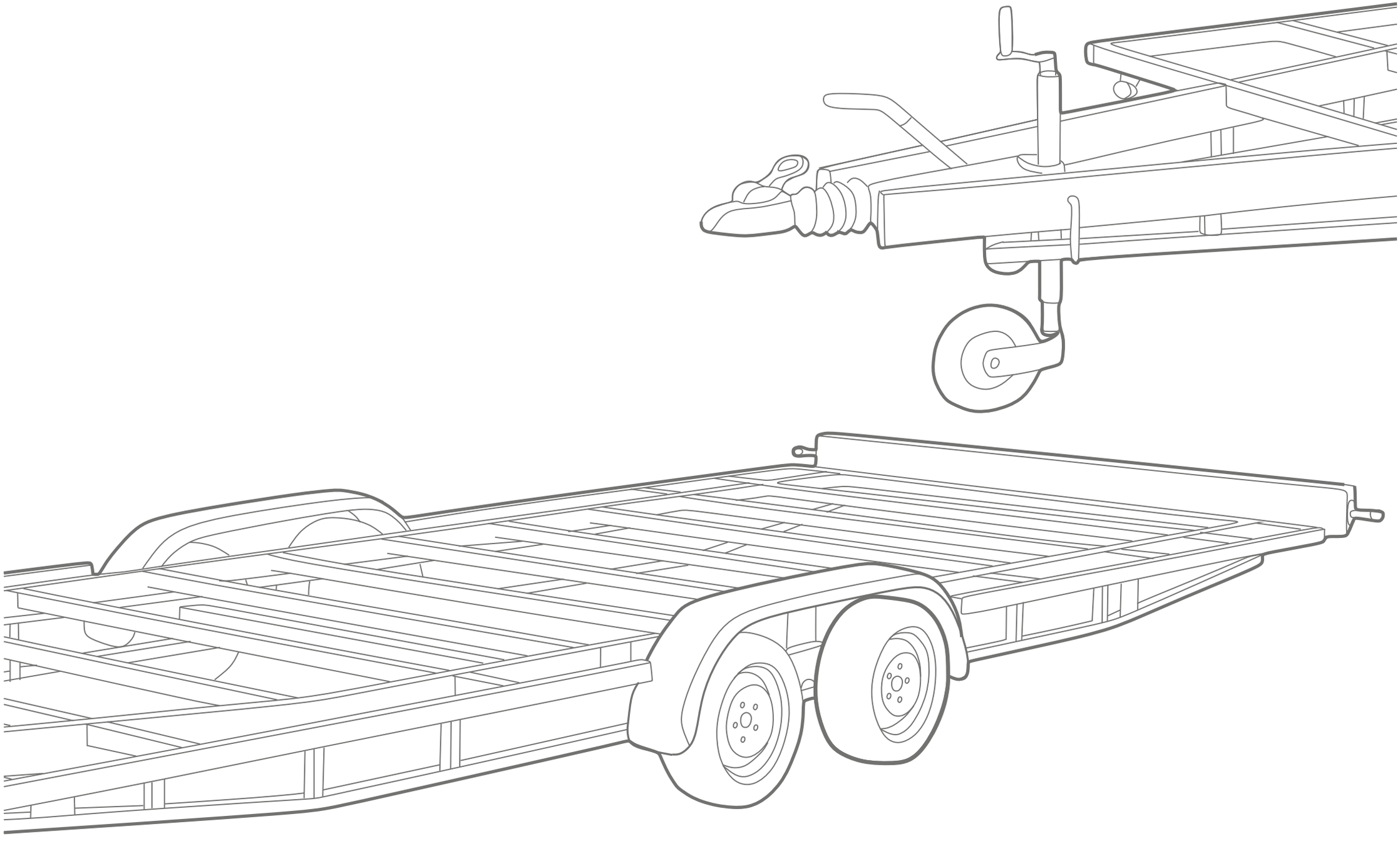

Mobi House™
tiny home big living
Hungary

LÉPJ VELÜNK KAPCSOLATBA:

Mobil-Homes Kft
Téglagyári út
2870 Ászár
HUNGARY
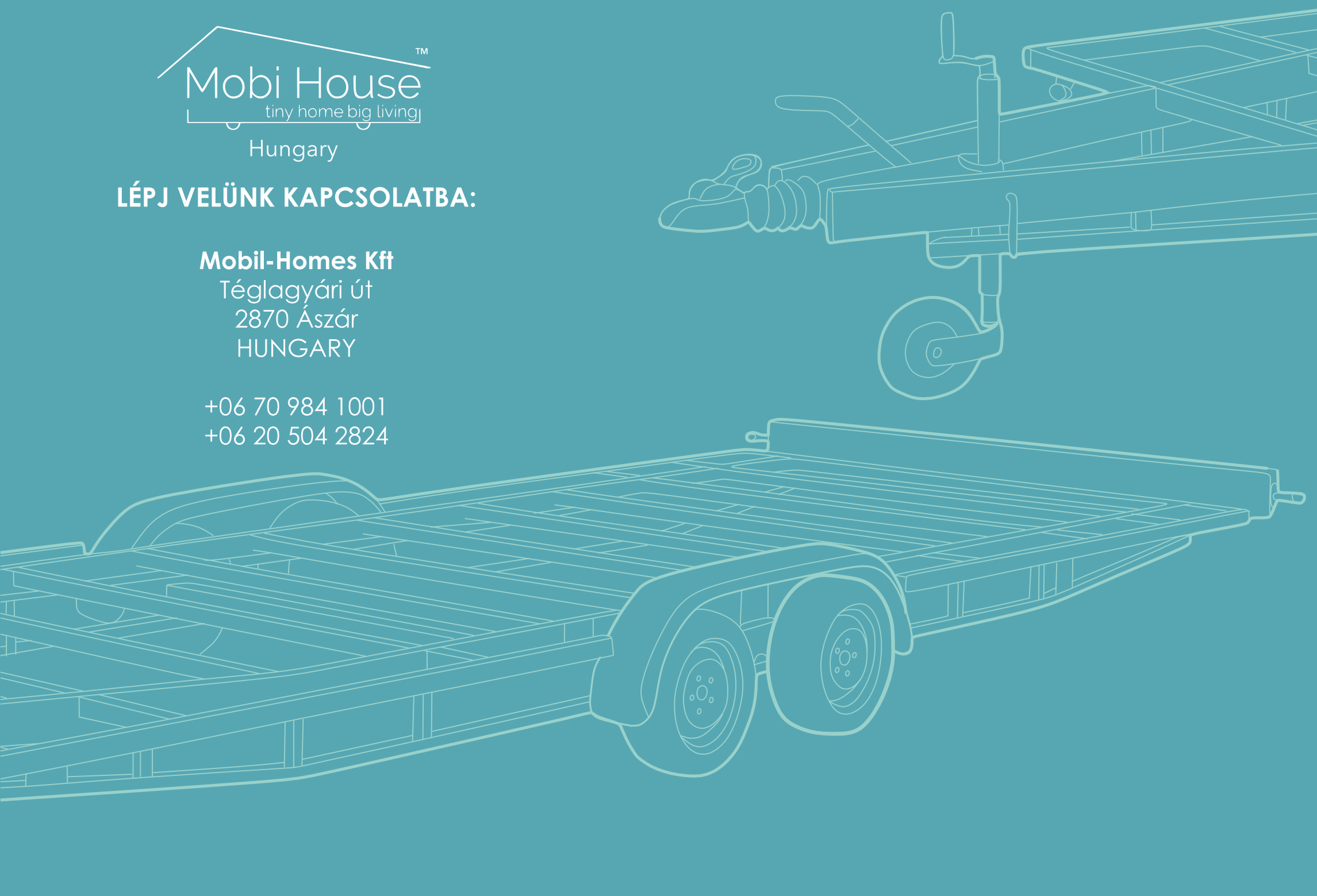
+06 70 984 1001
+06 20 504 2824